Lavabos y Encimeras

MOOD

Diseñado por

RICHARD ROGERS & LUIS VIDAL

Descripción

Lavabo 51 cm suspendido con rebosadero. Incluye las fijaciones 100041225 - N421040000.

Acabado

blanco 100117198 - N387000001

Esquema Técnico

Dimensiones en mm

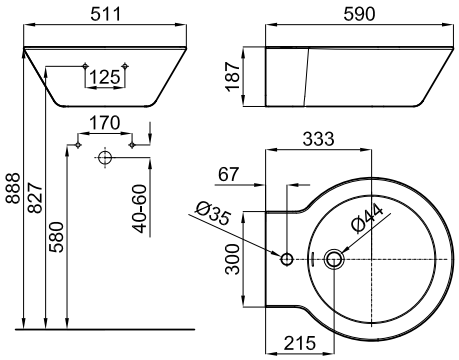

noken
PORCELANOSA BATHROOMS

Garantía:Para consultar la garantía u otra información relativa a este producto, visitar nuestra web: www.noken.com

Aviso legal: Los contenidos incluidos en este catálogo de productos NOKEN tienen únicamente fines informativos y de carácter orientativo careciendo de valor contractual alguno y por tanto no siendo jurídicamente vinculantes. Para la obtención de una correcta elección de material adaptado a las características de cada cliente así como para una óptima colocación y mantenimiento del mismo o para resolver cualquier cuestión que se le pueda suscitar sobre nuestros productos deberá dirigirse a nuestros establecimientos comerciales. NOKEN se reserva el derecho de modificar y/o suprimir ciertos modelos expuestos en este catálogo sin previo aviso. El aspecto y color de las productos puede presentar ligeras diferencias respecto a las originales.

© 2019 noken | Edition: 23/04/2019 INT Ref.171852