Grifo Obi
DG53272-CR

Características

- Riel de Ducha
- Cabeza de Ducha
- Material: ABS
- Tamaño: 8”
- Riel de Ducha: Acero Inoxidable
- Ducha de Mano en ABS
- Manguera Flexible: Acero Inoxidable 1.5 mt.

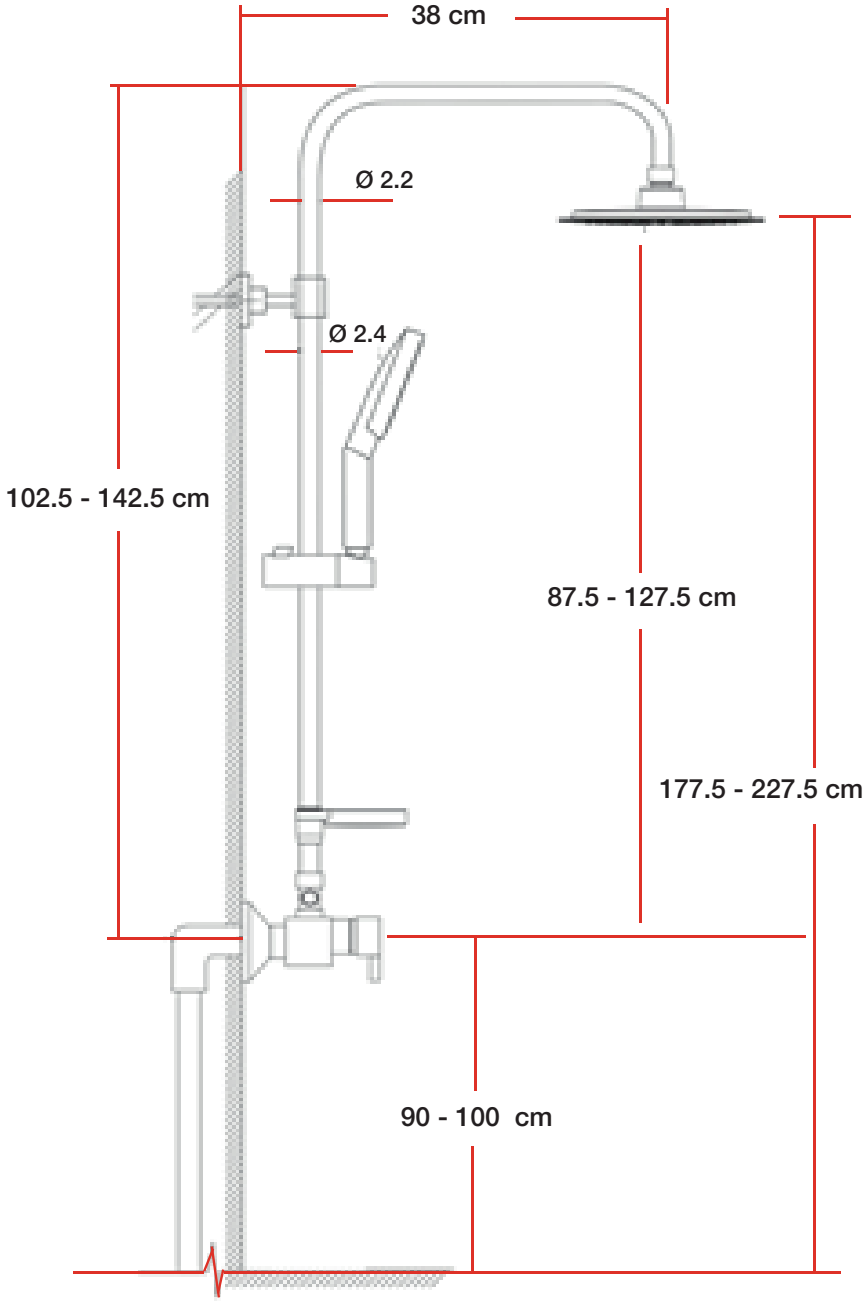

Recomendación de instalación

- Para evitar riesgos es necesario cortar el agua cerrando la llave de paso antes de instalar.

Recomendación de limpieza

- Es recomendable la limpieza periódica para evitar los depósitos de cal.
- No aplicar detergentes que contengan ácido clorhídrico, fórmico o acético.
- No utilizar utensilios abrasivos, como polvos abrasivos, esponjas o paños de microfibra.