
332
697
365
200

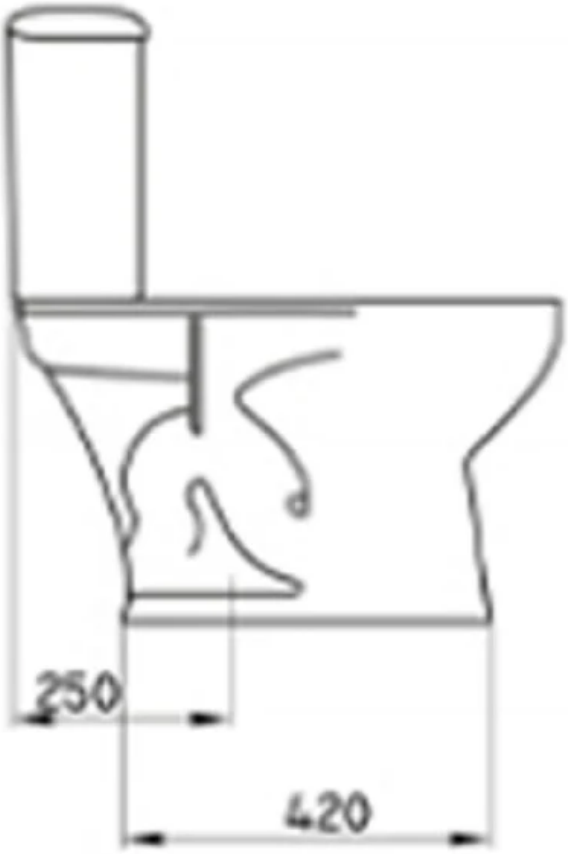
250
420


165
650
365
300
375

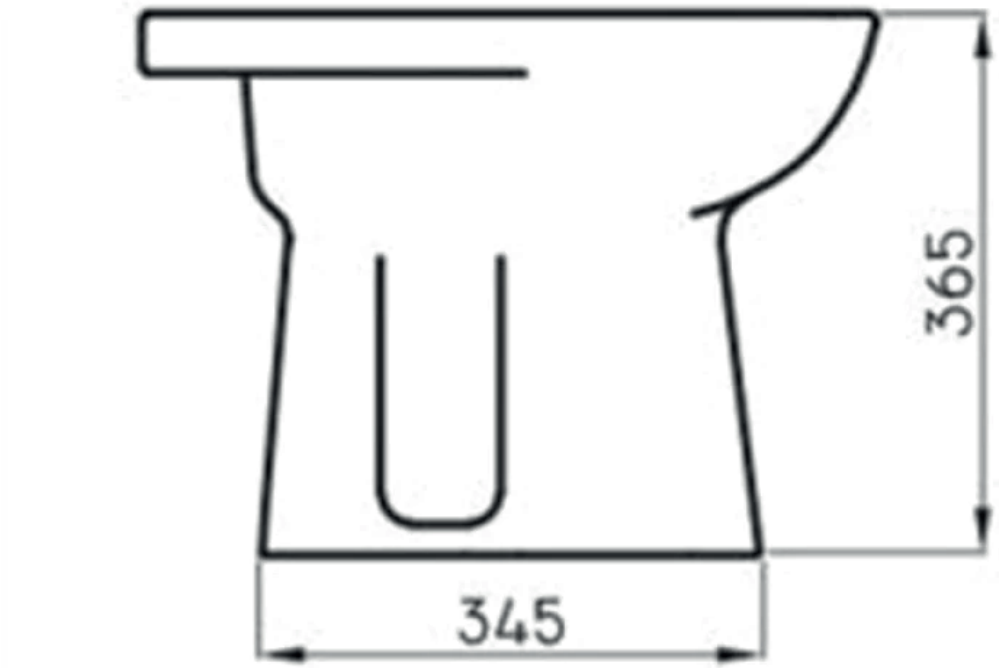
365
345

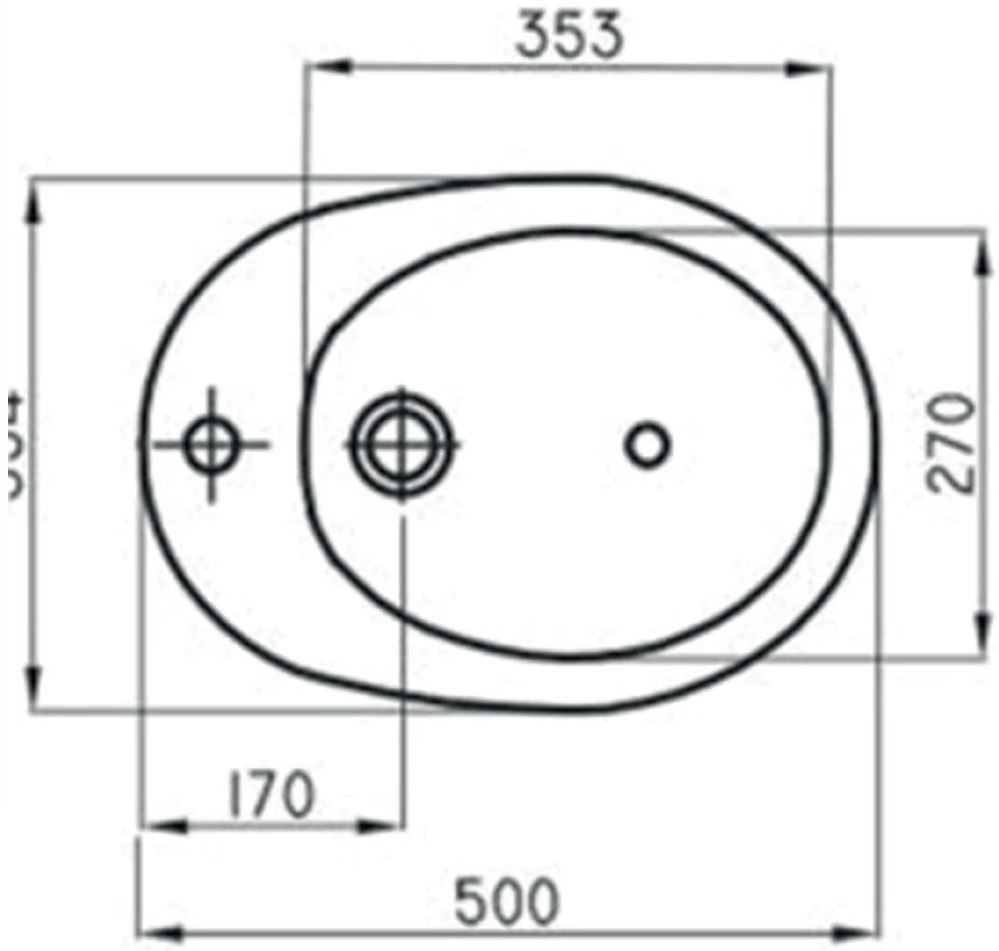
353
270
170
500

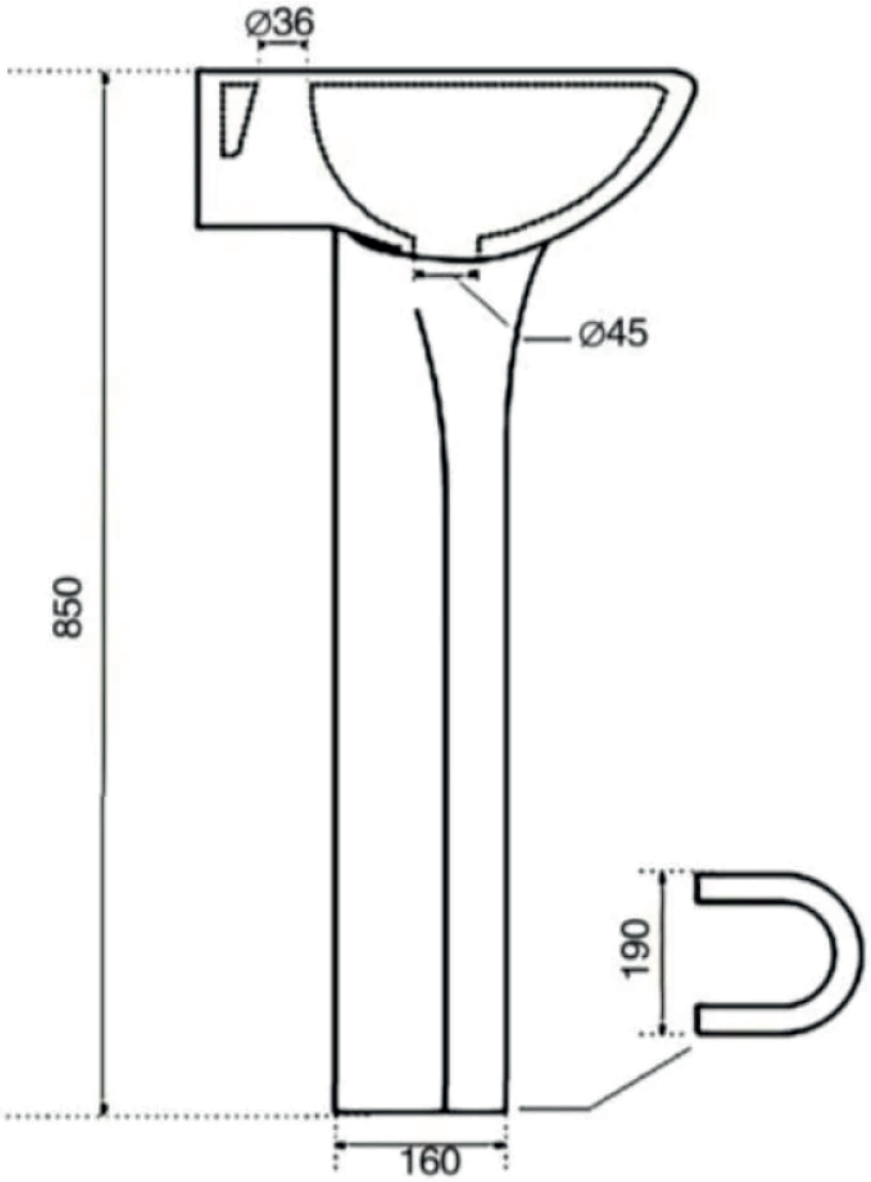

Nota: Las dimensiones están en mm.

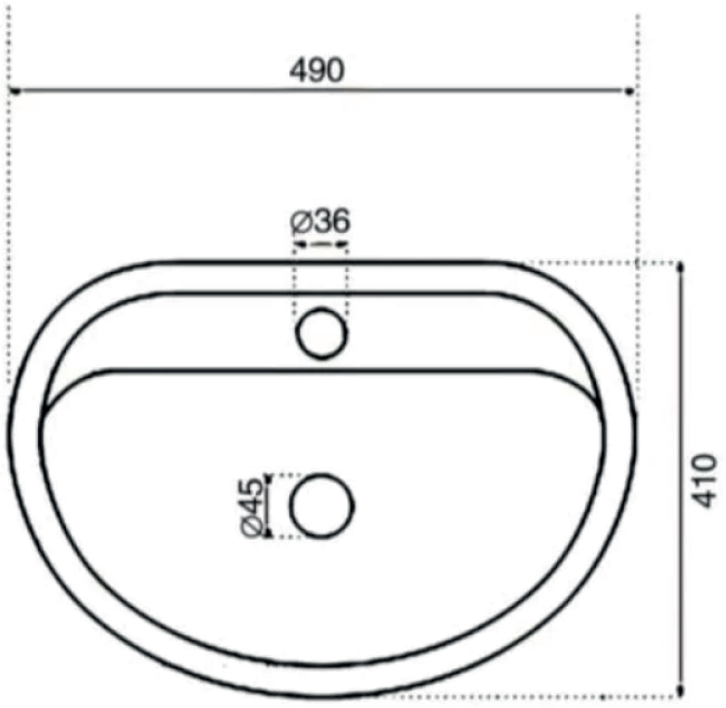

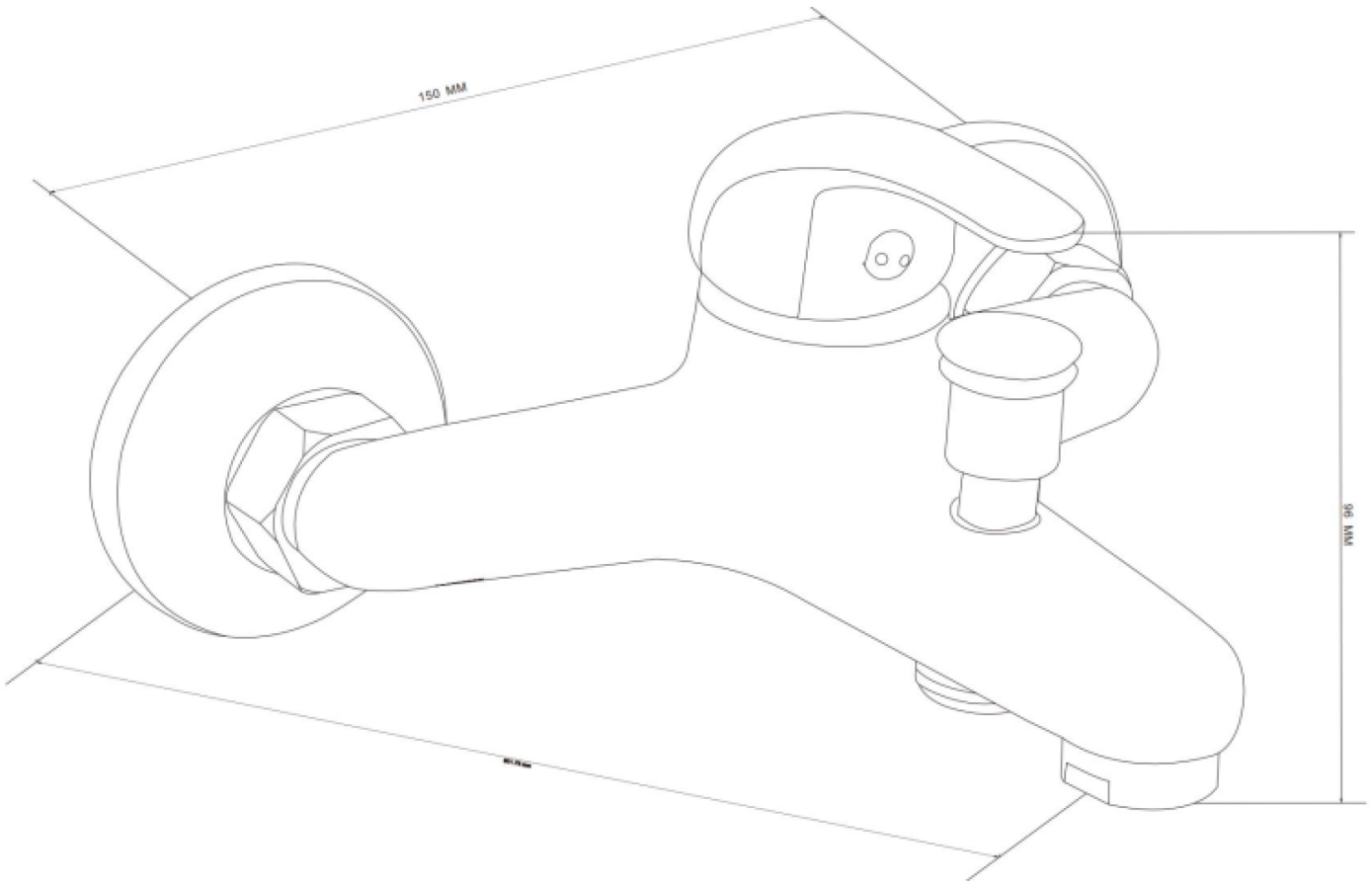
150 MM
96 MM

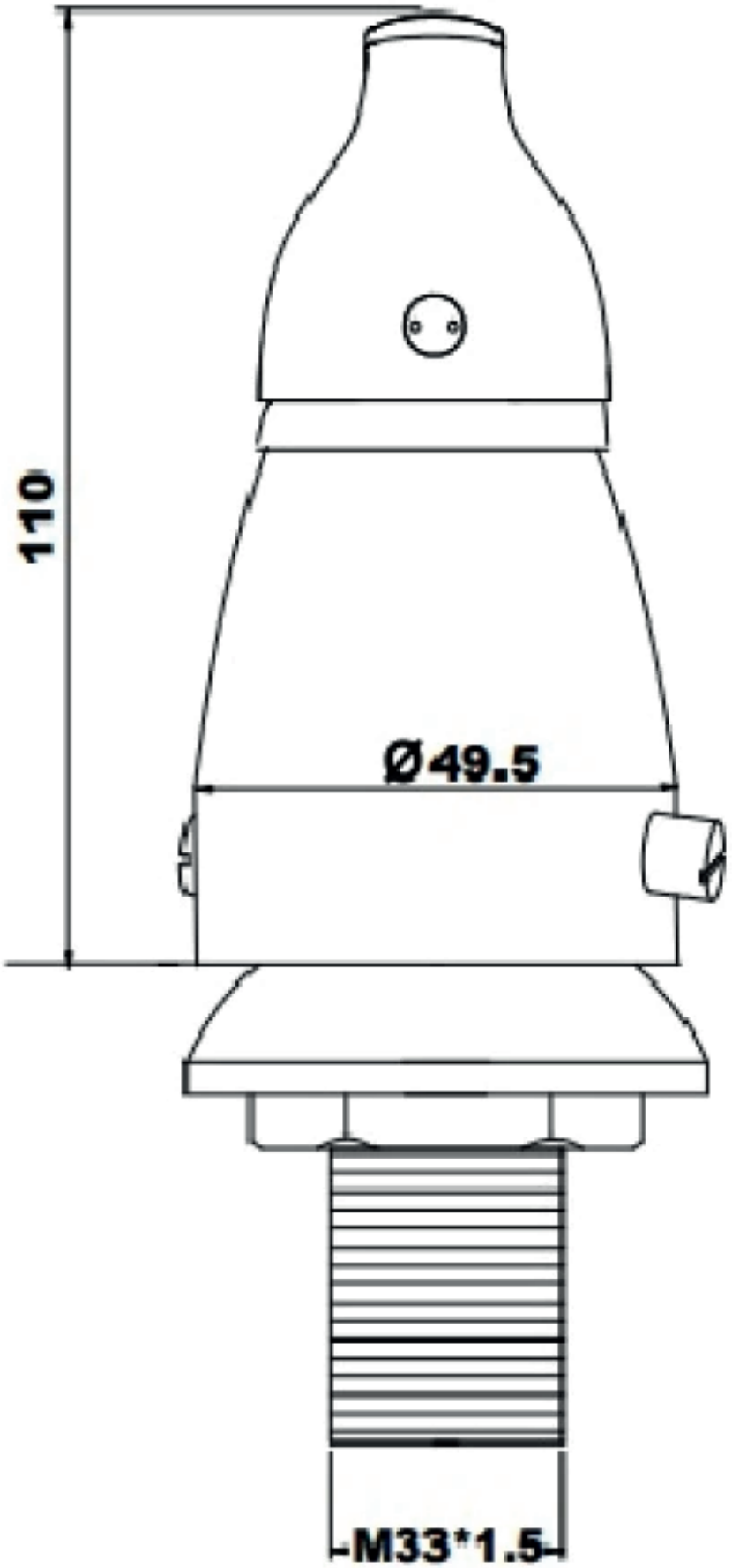
110
Ø49.5
M33*1.5