Ficha de pr oducto

Monocomando para lavatorio, no incluye desagьe.

Z181/L6.0 Zoe



Detalle T йcnico	
Instalación	Sobre cubierta o lavamanos
Material	Metal cromado
Presión de operación	0.4 a 4 bar
Peso	1,20 kg
Volumen	0.003 m3

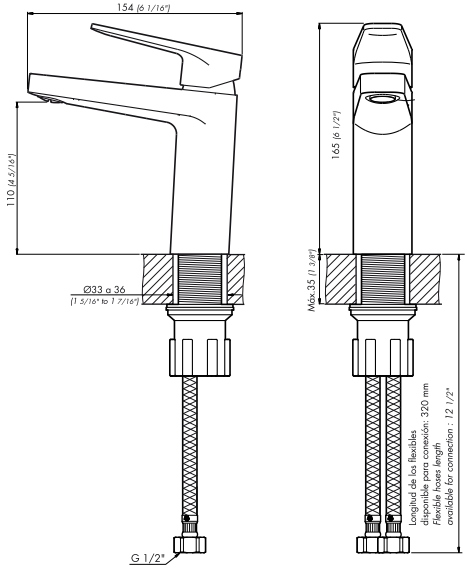

Todas las medidas están en milimetros y en pulgadas

Incluye
Juego armado
Conjunto de fijación
Manguera flexible M10 (x2)

Eficiencia	**Consumo**
Caudal máximode salida a presión de 4 BAR (5.8 PSI)	8.3 l/m - 2.2 gpm

Complementos para instalaciyn



0400.5 D2



0400.6 D2



0400.7 D2



0400.8 D2

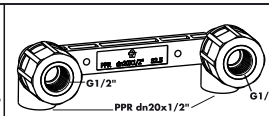

TF.310.20

Argentina
Bernardo de Irigoyen 1053 - B1604AFC
Florida - Pcia. de Buenos Aires - Argentina
Tel.: (54 11) 4730-5300 - Fax: (54 11) 4730-5363

www.fvsa.com
@fvgriferia
export@fvsa.com
facebook.com/FVGRIFERIA

CALIDAD ISO 9001

GRIFERÍA DE ALTA TECNOLOGÍA
GARANTIA 5 AÑOS

Ficha de producto

Z311/L6 Zoe

Monocomando exterior pared, para ducha, con ducha manual autolimpiante incluнda.



Detalle Тйcnico	
Instalación	Sobre pared
Material	Metal cromado
Presión de operación	0.4 a 5.5 bar
Peso	1.70 kg
Volumen	0.006 m3

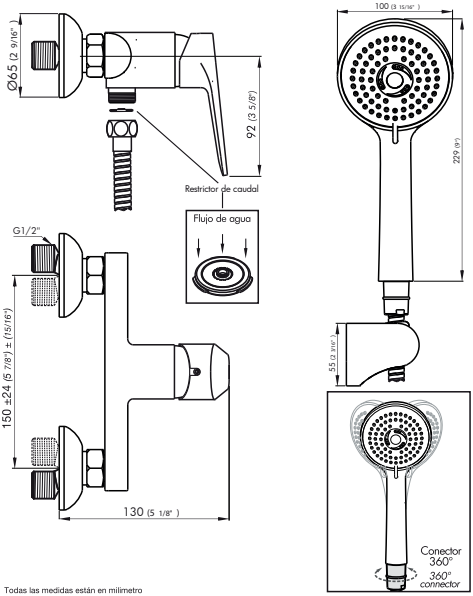

Todas las medidas están en milímetro

Incluy e
Juego armado
Conjunto de fijación
Ducha manual
Manguera metálica para ducha de (1,5 m)
Soporte de ducha para pared

Eficiencia	Consumo
Caudal máximode salida a presión de 5.5 BAR(80 PSI)	Por ducha 9.5 l/m - 2.5 gpm

Ducha manual con 3 funciones
3 functions hand shower

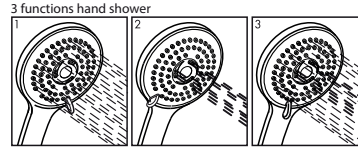

Complementos para instalaciyn



Argentina
Bernardo de Irigoyen 1053 - B1604AFC
Florida - Pcia. de Buenos Aires - Argentina
Tel.: (54 11) 4730-5300 - Fax: (54 11) 4730-5363

www.fvsa.com
@fvgriferia
export@fvsa.com
facebook.com/FVGRIFERIA

CALIDAD ISO 9001

GRIFERIA DE ALTA TECNOLOGIA
GARANTIA 5 AÑOS

Ficha de pr oducto

Monocomando para bidй, desagье con tapita y flexibles incluиdos.

Z189/L6 Zoe



Detalle T йcnico	
Instalación	Sobre bidet
Material	Metal cromado
Presión de operación	0.4 a 4 bar
Peso	1,50 kg
Volumen	0.004 m3

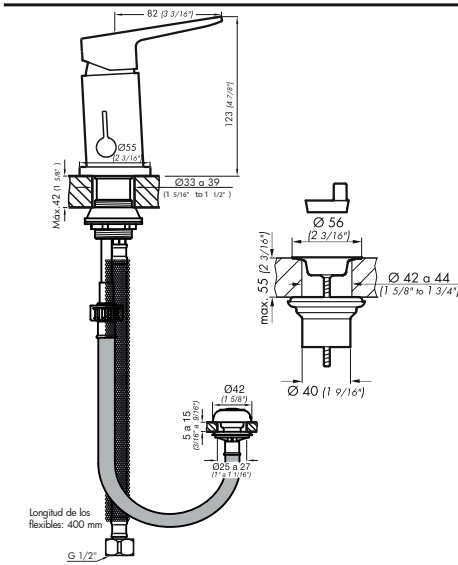

Todas las medidas están en milimetros y en pulgadas

Incluye
Juego armado
Conjunto de fijación
Manguera flexible M10 (x2)
Lluvia bidé
Desagüe con tapita

Eficiencia	**Consumo**
Caudal mínimo de salida a presión de0.4BAR(5.8PSI)	Por lluvia 4 l/m - 1 gpm

Complementos para instalaciyn



0400.5 D2



0400.6 D2



0400.7 D2

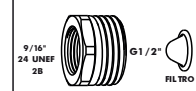

0400.8 D2

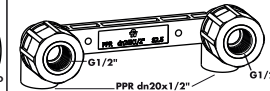

TF.310.20

Argentina
Bernardo de Irigoyen 1053 - B1604AFC
Florida - Pcia. de Buenos Aires - Argentina
Tel.: (54 11) 4730-5300 - Fax: (54 11) 4730-5363

www.fvsa.com
@fvgriferia
export@fvsa.com
facebook.com/FVGRIFERIA

CALIDAD ISO 9001

GRIFERIA DE ALTA TECNOLOGIA
GARANTIA 5 AÑOS