INFORMAÇÕES E CARACTERÍSTICAS TÉCNICAS DO PRODUTO

PRODUTO: BALCÃO 1200 3P 2G COLORS

CÓD. INTERNO....: *7009* ***CÓD. CLIENTE:***

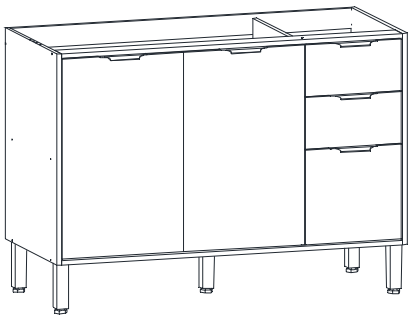

DIMENSÕES DO PRODUTO MONTADO (Medidas em milímetros)			
Largura	Altura	Profundidade	Peso (Kg):
1200	((3	753	3?&'

NCM - CLASSFICAÇÃO FISCAL:	*94034000*
PRAZO DE GARANTIA:	*3 meses*
MONTAGEM:	*Responsabilidade do cliente*

CARACTERÍSTICAS TÉCNICAS E MATÉRIA PRIMA UTILIZADA

*Estrutura em MDF de 15 mm. Portas e gavetas embutidas em MDP/BP. Dobradiças com amortecedor, corrediças telescópicas 100% metálicas, prateleira interna, puxador de aluminio, pés reguláveis e acabamento em pintura com secagem em luzes *()*

ARGUMENTOS PARA PONTO DE VENDA

DIMENSÕES DO PRODUTO EMBALADO (medidas em milímetros)						
VOL.	*COMPRIMENTO*	*LARGURA*	*ALTURA*	*VOL. CÚBICO (M³)*	*PESO BRUTO (kg)*	*PESO LÍQ. (kg)*
1	1216	75@	@6	8&8?5'8	5(&(	56&6
2	721	'5'	51	0,01559	@	(&6
			Total:	8&866@@	36&(8	3?&'

CÓDIGO EAN 13 - CADASTRO COMERCIAL			
CÓD. PRODUTO NF	*REF.*	*DESCRIÇÃO*	*EAN 13*
7009 [17002998]	*9051*	*FREIJÓ/NAZCA*	*7893726687586*
7009 [17003024]	*9052*	*FREIJÓ/NOGUEIRA BOURBON*	*7893726687593*
7009 [17003148]	*9053*	*FREIJÓ/PINOLE*	*7893726687609*
7009 [17003162]	*9054*	*FREIJÓ/OÁSIS*	*7893726687616*
7009 [17003175]	*9055*	*FREIJÓ/AZUL SECRETO*	*7893726687623*
7009 [17003182]	*9056*	*FREIJÓ/CINZA CHALCK*	*7893726687630*
7009 [17003184]	*9057*	*FREIJÓ/ALECRIM*	*7893726687654*
7009 [17003186]	*9058*	*FREIJÓ/CINZA NÍQUEL*	*7893726687647*
7009 [17003188]	*9059*	*FREIJÓ/MOSS*	*7893726687661*

CÓDIGO EAN DE VOLUME						
VOL.	*9051 - FREIJÓ/NAZCA*	*9052 - FREIJO/NOGUEIRA BOURBON*	*9053 - FREIJO/PINOLE*	*9054 - FREIJO/OÁSIS*	*9055 - FREIJO/AZUL SECRETO*	*9056 - FREIJO/CINZA CHALCK*
1	*7893726688798*	*7893726688798*	*7893726688798*	*7893726688798*	*7893726688798*	*7893726688798*
2	*7893726687685*	*7893726687692*	*7893726687708*	*7893726687715*	*7893726687722*	*7893726687739*

VOL.	*9057 - FREIJO/ALECRIM*	*9058 - FREIJO/CINZA NÍQUEL*	*9059 - FREIJO/MOSS*			
1	*7893726688798*	*7893726688798*	*7893726688798*			
2	*7893726687753*	*7893726687746*	*7893726687760*			

Atualizado em: 02/02/2026

PRODUTO: TAMPO 1200 MDF 15MM COLORS

CÓD. INTERNO....: *7006* ***CÓD. CLIENTE:***

DIMENSÕES DO PRODUTO MONTADO (Medidas em milímetros)			
Largura	Altura	Profundidade	Peso (Kg):
1200	15	758	6,15

NCM - CLASSIFICAÇÃO FISCAL:	*94034000*
PRAZO DE GARANTIA:	*3 meses*
MONTAGEM:	*Responsabilidade do cliente*

CARACTERÍSTICAS TÉCNICAS E MATÉRIA PRIMA UTILIZADA
Produzido em MDF de 15mm. Acabamento em pintura com secagem em luzes UV.

ARGUMENTOS PARA PONTO DE VENDA

DIMENSÕES DO PRODUTO EMBALADO (medidas em milímetros)						
VOL.	*COMPRIMENTO*	*LARGURA*	*ALTURA*	*VOL. CÚBICO (M³)*	*PESO BRUTO (kg)*	*PESO LÍQ. (kg)*
1	1211	73?	21	0,01363	?&6	6,15

CÓDIGO EAN 13 - CADASTRO COMERCIAL			
CÓD. PRODUTO NF	*REF.*	*DESCRIÇÃO*	*EAN 13*
7006 [16997213]	*8980*	*FREIJO*	*7893726687180*

CÓDIGO EAN DE VOLUME						
VOL.	*8980 - FREIJO*					
1	*7893726687197*					

Atualizado em: 30/01/2026

PRODUTO: ARMÁRIO 1200 2P COLORS

CÓD. INTERNO....: *7002* ***CÓD. CLIENTE:***

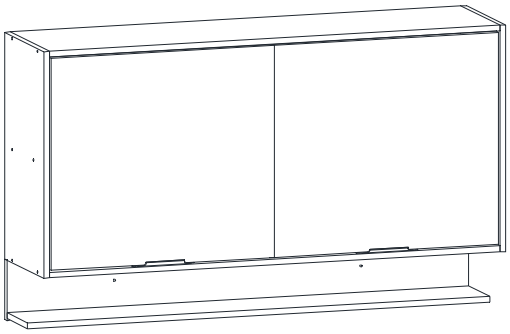

DIMENSÕES DO PRODUTO MONTADO (Medidas em milímetros)			
Largura	Altura	Profundidade	Peso (Kg):
1200	6?8	5@(	25,91

NCM - CLASSIFICAÇÃO FISCAL:	*94036000*
PRAZO DE GARANTIA:	*3 meses*
MONTAGEM:	*Responsabilidade do cliente*

CARACTERÍSTICAS TÉCNICAS E MATÉRIA PRIMA UTILIZADA
Estrutura e portas embutidas em MDF de 15mm. Dobradiças com amortecedor, prateleira interna e externa, puxador em aluminio, acabamento em pintura com secagem em luzes UV.

ARGUMENTOS PARA PONTO DE VENDA

DIMENSÕES DO PRODUTO EMBALADO (medidas em milímetros)						
VOL.	*COMPRIMENTO*	*LARGURA*	*ALTURA*	*VOL. CÚBICO (M³)*	*PESO BRUTO (kg)*	*PESO LÍQ. (kg)*
1	1246	?8@	(3	8&8?5@(	5?&??	25,91
			Total:	8&8?5@(	5?&??	25,91

CÓDIGO EAN 13 - CADASTRO COMERCIAL			
CÓD. PRODUTO NF	*REF.*	*DESCRIÇÃO*	*EAN 13*
7002 [16992799]	*9010*	*FREIJO/FREIJO*	*7893726687098*

CÓDIGO EAN DE VOLUME						
VOL.	*9010 - FREIJO/FREIJO*					
1	*7893726687104*					

Atualizado em: 28/04/2026

PRODUTO: ARMARIO CANTO COLORS

CÓD. INTERNO....: *7005* ***CÓD. CLIENTE:***

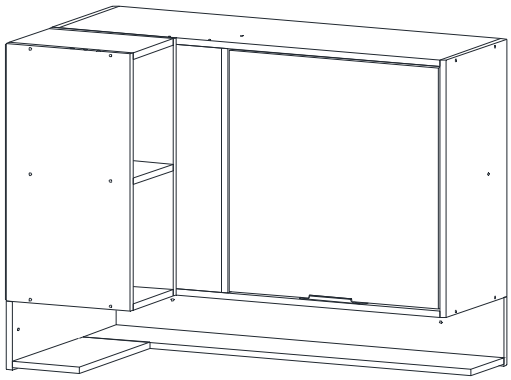

DIMENSÕES DO PRODUTO MONTADO (Medidas em milímetros)			
Largura	Altura	Profundidade	Peso (Kg):
?'3	6@8	753	5'&?7

NCM - CLASSIFICAÇÃO FISCAL:	*94036000*
PRAZO DE GARANTIA:	*3 meses*
MONTAGEM:	*Responsabilidade do cliente*

CARACTERÍSTICAS TÉCNICAS E MATÉRIA PRIMA UTILIZADA

Estrutura e porta embutida em MDF de 15mm. Dobradiças com amortecedor, prateleiras internas e externas, puxador em aluminio, nicho, acabamento em pintura com secagem em luzes UV.

ARGUMENTOS PARA PONTO DE VENDA

DIMENSÕES DO PRODUTO EMBALADO (medidas em milímetros)

VOL.	*COMPRIMENTO*	*LARGURA*	*ALTURA*	*VOL. CÚBICO (M³)*	*PESO BRUTO (kg)*	*PESO LÍQ. (kg)*
1	1001	7??	81	8&8'(76	57&6	5'&?7

CÓDIGO EAN 13 - CADASTRO COMERCIAL

CÓD. PRODUTO NF	*REF.*	*DESCRIÇÃO*	*EAN 13*
7005 [16996357]	*9010*	*FREIJO/FREIJO*	*7893726687166*

CÓDIGO EAN DE VOLUME

VOL.	*9010 - FREIJO/FREIJO*					
1	*7893726687173*					

Atualizado em: 31/01/2026

INFORMAÇÕES E CARACTERÍSTICAS TÉCNICAS DO PRODUTO

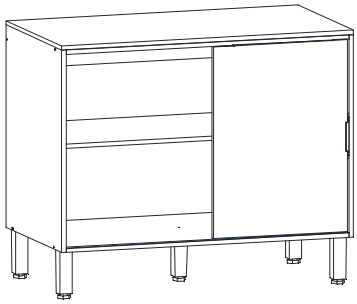

PRODUTO: BALCÃO CANTO COM TP COLORS

CÓD. INTERNO....: *7010* ***CÓD. CLIENTE:***

DIMENSÕES DO PRODUTO MONTADO (Medidas em milímetros)			
Largura	Altura	Profundidade	Peso (Kg):
940	898	523	26.75

NCM - CLASSFICAÇÃO FISCAL:	*94034000*
PRAZO DE GARANTIA:	*3 meses*
MONTAGEM:	*Responsabilidade do cliente*

CARACTERÍSTICAS TÉCNICAS E MATÉRIA PRIMA UTILIZADA

Estrutura em MDF de 15 mm. Porta de Correr embutida em MDP/BP. Dobradiças com amortecedor, prateleira interna, puxador de aluminio, pés reguláveis e acabamento em pintura com secagem em luzes UV.

ARGUMENTOS PARA PONTO DE VENDA

DIMENSÕES DO PRODUTO EMBALADO (medidas em milímetros)

VOL.	*COMPRIMENTO*	*LARGURA*	*ALTURA*	*VOL. CÚBICO (M³)*	*PESO BRUTO (kg)*	*PESO LÍQ. (kg)*
1	1096	529	100	0.05798	24.5	23.55
2	721	439	21	0.00665	3.5	3.2
			Total:	0.06463	28.00	26.75

CÓDIGO EAN 13 - CADASTRO COMERCIAL

CÓD. PRODUTO NF	*REF.*	*DESCRIÇÃO*	*EAN 13*
7010 [17003950]	*9051*	*FREIJÓ/NAZCA*	*7893726687777*
7010 [17003956]	*9052*	*FREIJÓ/NOGUEIRA BOURBON*	*7893726687784*
7010 [17003958]	*9053*	*FREIJÓ/PINOLE*	*7893726687791*
7010 [17003960]	*9054*	*FREIJÓ/OÁSIS*	*7893726687807*
7010 [17003962]	*9055*	*FREIJÓ/AZUL SECRETO*	*7893726687814*
7010 [17003964]	*9056*	*FREIJÓ/CINZA CHALCK*	*7893726687821*
7010 [17003966]	*9057*	*FREIJÓ/ALECRIM*	*7893726687845*
7010 [17003968]	*9058*	*FREIJÓ/CINZA NÍQUEL*	*7893726687838*
7010 [17003970]	*9059*	*FREIJÓ/MOSS*	*7893726687852*

CÓDIGO EAN DE VOLUME

VOL.	*9051 - FREIJÓ/NAZCA*	*9052 - FREIJO/NOGUEIRA BOURBON*	*9053 - FREIJO/PINOLE*	*9054 - FREIJO/OÁSIS*	*9055 - FREIJO/AZUL SECRETO*	*9056 - FREIJO/CINZA CHALCK*
1	*7893726688804*	*7893726688804*	*7893726688804*	*7893726688804*	*7893726688804*	*7893726688804*
2	*7893726687876*	*7893726687883*	*7893726687890*	*7893726687906*	*7893726687913*	*7893726687920*

VOL.	*9057 - FREIJO/ALECRIM*	*9058 - FREIJO/CINZA NÍQUEL*	*9059 - FREIJO/MOSS*			
1	*7893726688804*	*7893726688804*	*7893726688804*			
2	*7893726687944*	*7893726687937*	*7893726687951*			

Atualizado em: 2/11/2026

PRODUTO: ARMÁRIO 1200 2P VDO COLORS

CÓD. INTERNO....: *7003* ***CÓD. CLIENTE:***

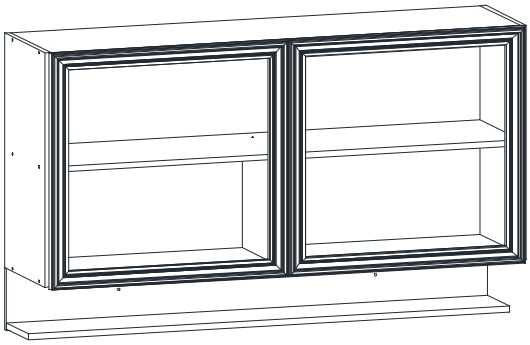

DIMENSÕES DO PRODUTO MONTADO (Medidas em milímetros)			
Largura	Altura	Profundidade	Peso (Kg):
1200	6?8	321,5	5?&?3

NCM - CLASSIFICAÇÃO FISCAL:	*94036000*
PRAZO DE GARANTIA:	*3 meses*
MONTAGEM:	*Responsabilidade do cliente*

CARACTERÍSTICAS TÉCNICAS E MATÉRIA PRIMA UTILIZADA
Estrutura em MDF de 15mm, portas de vidro com moldura em MDF. Dobradiças com amortecedor, prateleira interna e externa, acabamento em pintura com secagem em luzes UV.

ARGUMENTOS PARA PONTO DE VENDA

DIMENSÕES DO PRODUTO EMBALADO (medidas em milímetros)						
VOL.	*COMPRIMENTO*	*LARGURA*	*ALTURA*	*VOL. CÚBICO (M³)*	*PESO BRUTO (kg)*	*PESO LÍQ. (kg)*
1	1366	35@	101	8&8'73@	58&33	19,68
2	?7'	?83	51	0,02011	7,1	?&@7
			Total:	8&8?778	56&'3	5?&?3

CÓDIGO EAN 13 - CADASTRO COMERCIAL			
CÓD. PRODUTO NF	*REF.*	*DESCRIÇÃO*	*EAN 13*
7003 [16994685]	*9010*	*FREIJO/FREIJO*	*7893726687111*

CÓDIGO EAN DE VOLUME						
VOL.	*9010 - FREIJO/FREIJO*					
1	*7893726687128*					
2	*7893726687135*					

Atualizado em: 28/04/2026

INFORMAÇÕES E CARACTERÍSTICAS TÉCNICAS DO PRODUTO

PRODUTO: ARMÁRIO 800 2P COLORS

CÓD. INTERNO....: *7001* ***CÓD. CLIENTE:***

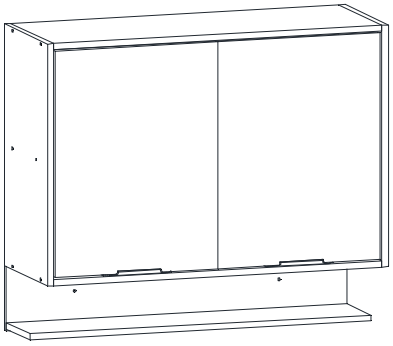

DIMENSÕES DO PRODUTO MONTADO (Medidas em milímetros)			
Largura	Altura	Profundidade	Peso (Kg):
800	760	298	17.4

NCM - CLASSFICAÇÃO FISCAL:	*94036000*
PRAZO DE GARANTIA:	*3 meses*
MONTAGEM:	*Responsabilidade do cliente*

CARACTERÍSTICAS TÉCNICAS E MATÉRIA PRIMA UTILIZADA
Estrutura e portas embutidas em MDF de 15mm. Dobradiças com amortecedor, prateleira interna e externa, puxador em aluminio, acabamento em pintura com secagem em luzes UV.

ARGUMENTOS PARA PONTO DE VENDA

DIMENSÕES DO PRODUTO EMBALADO (medidas em milímetros)						
VOL.	*COMPRIMENTO*	*LARGURA*	*ALTURA*	*VOL. CÚBICO (M³)*	*PESO BRUTO (kg)*	*PESO LÍQ. (kg)*
1	986	329	100	0.03244	14.1	13.5
2	608	390	36	0.00854	4.2	3.9
			Total:	0.04098	18.3	17.4

CÓDIGO EAN 13 - CADASTRO COMERCIAL			
CÓD. PRODUTO NF	*REF.*	*DESCRIÇÃO*	*EAN 13*
7001 [16992084]	*9010*	*FREIJO/FREIJO*	*7893726687067*

CÓDIGO EAN DE VOLUME						
VOL.	*9010 - FREIJO/FREIJO*					
1	*7893726687074*					
2	*7893726687081*					

Atualizado em: 1/28/2026

INFORMAÇÕES E CARACTERÍSTICAS TÉCNICAS DO PRODUTO

PRODUTO: BALCAO 800 2P COM TP COLORS

CÓD. INTERNO....: *7008* ***CÓD. CLIENTE:***

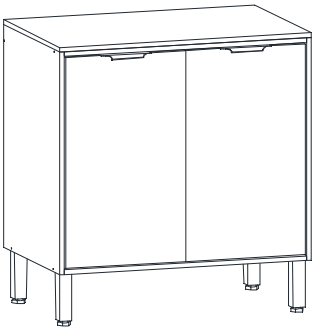

DIMENSÕES DO PRODUTO MONTADO (Medidas em milímetros)			
Largura	Altura	Profundidade	Peso (Kg):
(88	(?(	753	56&7

NCM - CLASSFICAÇÃO FISCAL:	*94034000*
PRAZO DE GARANTIA:	*3 meses*
MONTAGEM:	*Responsabilidade do cliente*

CARACTERÍSTICAS TÉCNICAS E MATÉRIA PRIMA UTILIZADA

Estrutura em MDF de 15 mm. Portas embutidas em MDP/BP. Dobradiças com amortecedor, prateleira interna, puxador de aluminio, pés reguláveis e acabamento em pintura com secagem em luzes UV.

ARGUMENTOS PARA PONTO DE VENDA

DIMENSÕES DO PRODUTO EMBALADO (medidas em milímetros)						
VOL.	*COMPRIMENTO*	*LARGURA*	*ALTURA*	*VOL. CÚBICO (M³)*	*PESO BRUTO (kg)*	*PESO LÍQ. (kg)*
1	?7@	75?	100	8&87876	55&6	21,8
2	721	3?8	3@	0,01012	@	7&6
			Total:	8&8@868	5(&68	56&7

CÓDIGO EAN 13 - CADASTRO COMERCIAL			
CÓD. PRODUTO NF	*REF.*	*DESCRIÇÃO*	*EAN 13*
7008 [17002759]	*9051*	*FREIJÓ/NAZCA*	*7893726687395*
7008 [17002765]	*9052*	*FREIJÓ/NOGUEIRA BOURBON*	*7893726687401*
7008 [17002767]	*9053*	*FREIJÓ/PINOLE*	*7893726687418*
7008 [17002769]	*9054*	*FREIJÓ/OÁSIS*	*7893726687425*
7008 [17002771]	*9055*	*FREIJÓ/AZUL SECRETO*	*7893726687432*
7008 [17002773]	*9056*	*FREIJÓ/CINZA CHALCK*	*7893726687449*
7008 [17002775]	*9057*	*FREIJÓ/ALECRIM*	*7893726687463*
7008 [17002777]	*9058*	*FREIJÓ/CINZA NÍQUEL*	*7893726687456*
7008 [17002779]	*9059*	*FREIJÓ/MOSS*	*7893726687470*

CÓDIGO EAN DE VOLUME						
VOL.	*9051 - FREIJÓ/NAZCA*	*9052 - FREIJO/NOGUEIRA BOURBON*	*9053 - FREIJO/PINOLE*	*9054 - FREIJO/OÁSIS*	*9055 - FREIJO/AZUL SECRETO*	*9056 - FREIJO/CINZA CHALCK*
1	*7893726688781*	*7893726688781*	*7893726688781*	*7893726688781*	*7893726688781*	*7893726688781*
2	*7893726687494*	*7893726687500*	*7893726687517*	*7893726687524*	*7893726687531*	*7893726687548*

VOL.	*9057 - FREIJO/ALECRIM*	*9058 - FREIJO/CINZA NÍQUEL*	*9059 - FREIJO/MOSS*			
1	*7893726688781*	*7893726688781*	*7893726688781*			
2	*7893726687562*	*7893726687555*	*7893726687579*			

Atualizado em: 03/02/2026

INFORMAÇÕES E CARACTERÍSTICAS TÉCNICAS DO PRODUTO

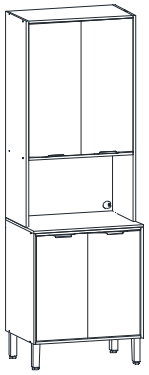

PRODUTO: PANELEIRO MICRO COLORS

CÓD. INTERNO....: *7013* ***CÓD. CLIENTE:***

DIMENSÕES DO PRODUTO MONTADO (Medidas em milímetros)				
Largura	Altura	Prof. Sup	Prof. Inf	Peso (Kg):
688	5557	3((	753	50,21

NCM - CLASSFICAÇÃO FISCAL:	*94034000*
PRAZO DE GARANTIA:	*3 meses*
MONTAGEM:	*Responsabilidade do cliente*

CARACTERÍSTICAS TÉCNICAS E MATÉRIA PRIMA UTILIZADA

Estrutura em MDF de 15 mm. Portas inferiores embutidas em MDP/BP. Portas superiores embutidas em MDF. Dobradiças com amortecedor, prateleiras internas, espaço para microondas, puxador em aluminio, pés reguláveis e acabamento em pintura com secagem em luzes UV.

ARGUMENTOS PARA PONTO DE VENDA

DIMENSÕES DO PRODUTO EMBALADO (medidas em milímetros)						
VOL.	*COMPRIMENTO*	*LARGURA*	*ALTURA*	*VOL. CÚBICO (M³)*	*PESO BRUTO (kg)*	*PESO LÍQ. (kg)*
1	1386	3@'	@?	8&875'5	25,12	57&8?
2	67@	75@	('	8&83363	58&6	58&5
3	721	3'8	3?	8&88((3	7&5	'&@7
			Total:	8&8@'@(	51,02	50,21

CÓDIGO EAN 13 - CADASTRO COMERCIAL			
CÓD. PRODUTO NF	*REF.*	*DESCRIÇÃO*	*EAN 13*
7013 [17006910]	*9051*	*FREIJÓ/NAZCA*	*7893726688378*
7013 [17006918]	*9052*	*FREIJÓ/NOGUEIRA BOURBON*	*7893726688385*
7013 [17006920]	*9053*	*FREIJÓ/PINOLE*	*7893726688392*
7013 [17006944]	*9054*	*FREIJÓ/OÁSIS*	*7893726688408*
7013 [17006946]	*9055*	*FREIJÓ/AZUL SECRETO*	*7893726688415*
7013 [17006948]	*9056*	*FREIJÓ/CINZA CHALCK*	*7893726688422*
7013 [17006950]	*9057*	*FREIJÓ/ALECRIM*	*7893726688446*
7013 [17006952]	*9058*	*FREIJÓ/CINZA NÍQUEL*	*7893726688439*
7013 [17006954]	*9059*	*FREIJÓ/MOSS*	*7893726688453*

CÓDIGO EAN DE VOLUME						
VOL.	*9051 - FREIJÓ/NAZCA*	*9052 - FREIJO/NOGUEIRA BOURBON*	*9053 - FREIJO/PINOLE*	*9054 - FREIJO/OÁSIS*	*9055 - FREIJO/AZUL SECRETO*	*9056 - FREIJO/CINZA CHALCK*
1	*7893726688460*	*7893726688460*	*7893726688460*	*7893726688460*	*7893726688460*	*7893726688460*
2	*7893726688477*	*7893726688477*	*7893726688477*	*7893726688477*	*7893726688477*	*7893726688477*
3	*7893726688484*	*7893726688491*	*7893726688507*	*7893726688514*	*7893726688521*	*7893726688538*

VOL.	*9057 - FREIJO/ALECRIM*	*9058 - FREIJO/CINZA NÍQUEL*	*9059 - FREIJO/MOSS*			
1	*7893726688460*	*7893726688460*	*7893726688460*			
2	*7893726688477*	*7893726688477*	*7893726688477*			
3	*7893726688552*	*7893726688545*	*7893726688569*			

Atualizado em: 27/05/2026