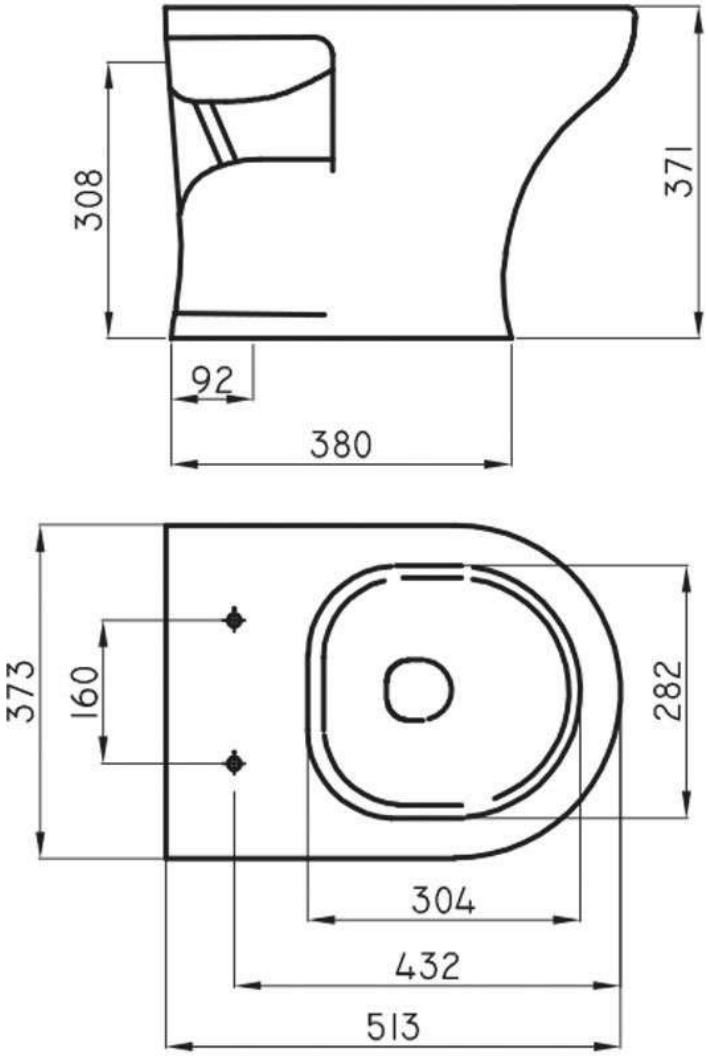
308
371
92
380
373
160
282
304
432
513