Lavabos y Encimeras

FORMA SQUARE

Descripción

Lavabo 40x40 cm. encastre con rebosadero. Incluye vaciador 100138271 - N199999485 tipo clicker con tapón cerámico

Acabado

blanco 100123294 - N399999812

Certificados y Calidad

ADA COMPLIANT

C US

MASS

Esquema Técnico

Dimensiones en mm

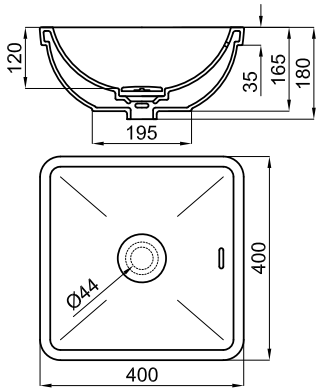

noken
PORCELANOSA BATHROOMS

Garantía:Para consultar la garantía u otra información relativa a este producto, visitar nuestra web: www.noken.com

Aviso legal: Los contenidos incluidos en este catálogo de productos NOKEN tienen únicamente fines informativos y de carácter orientativo careciendo de valor contractual alguno y por tanto no siendo jurídicamente vinculantes. Para la obtención de una correcta elección de material adaptado a las características de cada cliente así como para una óptima colocación y mantenimiento del mismo o para resolver cualquier cuestión que se le pueda suscitar sobre nuestros productos deberá dirigirse a nuestros establecimientos comerciales. NOKEN se reserva el derecho de modificar y/o suprimir ciertos modelos expuestos en este catálogo sin previo aviso. El aspecto y color de las productos puede presentar ligeras diferencias respecto a las originales.

© 2019 noken | Edition: 23/04/2019 INT Ref.171815